特注寸法シート

年　月　日

! 本シートをコピーしてご利用下さい。

お客様情報

会社名

担当者

ＴＥＬ

ＦＡＸ

Ｅ－ｍａｉｌ

代理店名記入お願いします。

AWJ株式会社

TEL 049-256-5155

FAX 049-256-6101

MAIL info@annway.co.jp

製品名

ワイド角パイプ（材質：PVC 軟質塩化ビニル）

３Ｄ図 → 断面図

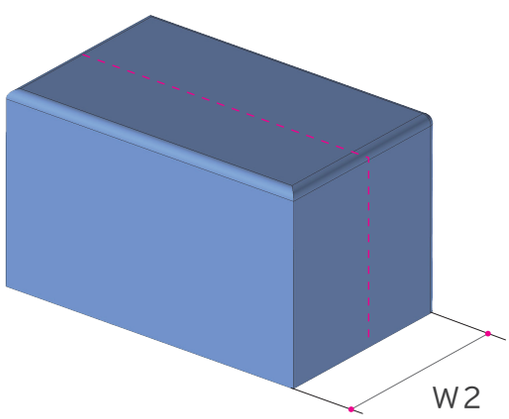

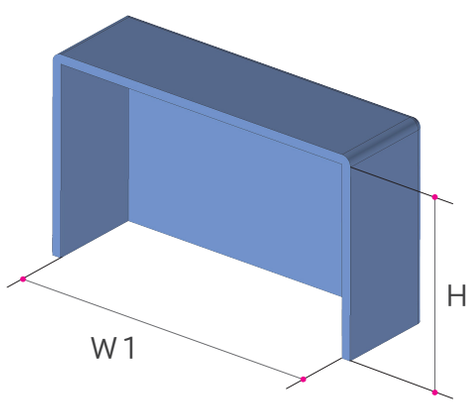

Ｈ寸法＝はめ込み深さ
W1・W2＝キャップ内寸

特注情報記載欄　（特注色はマンセル値・日塗工 No. でご記入下さい）

サイズ	W1	W2	H					色	数量

備考